レターナ：NA1-MXSL108RBMK（右勝手）

モデルノ X（ファイン・ライン・ソロ・レターナ） ポスト共通仕様 P.414 ～ P.417

投函時（全種共通）

1B type 背面納まり

標準装備（ダイヤル錠・覗き窓）

写真は 1B type

2B type 背面納まり

※ 取出し扉は出荷時右吊元になります。※ 取出し扉は現地にて左右組替え可能。

大型配達物対応

340mm × 260mm × 30mm までの
配達物の投函・取り出しが可能です。

サイズ（mm）：1B：W390 × H190 × D374（ダイヤル錠含む）
2B：W390 × H390 × D374（ダイヤル錠含む）
投函部：W360 × H60　投函口：W340 × H40

材質 ボックス：ステンレス（パーマネントヘアライン）
投函部　：アルミ鋳物（焼付塗装）

⚠ ・化粧ブロックでの施工はできません。
・プロ用商品検索オンサーチにある、
施工要領書、取扱説明書を必ずご確認ください。

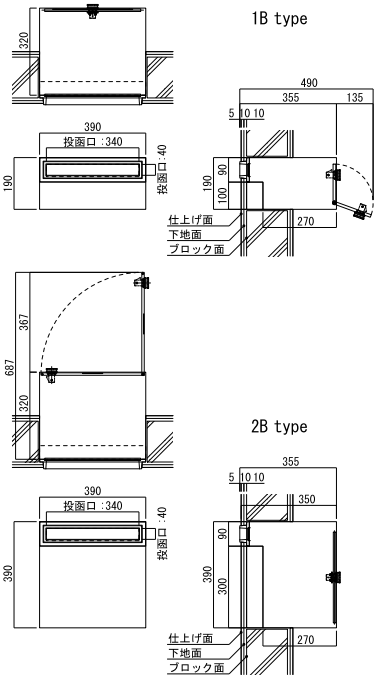

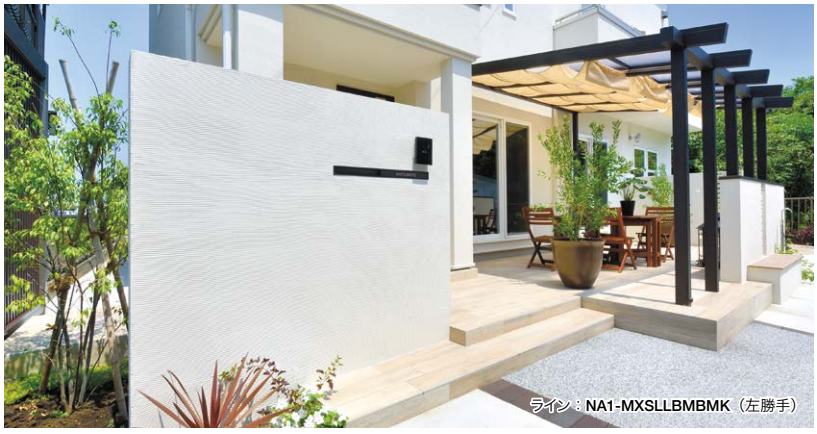
ライン：NA1-MXSLLBMBMK（左勝手）