コーディネイト商品(M1型)

ガーデニィフェンスM1～5型
(P.550～)

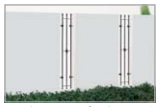
フィックスフェンス ガーデニィM2型
(P.562)

価格表

□□内(カラーコード)／**MG・BK**

品　名		型式コード	価　格	梱包数
P1型	インターホン取付用	**BMPP1I-14□□**	**77,700**円	1
	インターホン無し	**BMPP1-14□□**	**56,100**円	1
P2型	インターホン取付用	**BMPP2I-14□□**	**77,700**円	1
	インターホン無し	**BMPP2-14□□**	**56,100**円	1
M1型		**BMPM1-16BK**	**196,500**円	1

注意

●M1型は照明・表札(アルファベットシール(白)付)・ポストのセット品です。
●インターホン子機は別途市販品(P1型・P2型:W100×H135以下、M1型:W100×H132以下)をお買い求めください。(P.331)
M1型はインターホン子機を取り付けしない場合、取付用の穴が残ります。
●電気工事は電気工事店にご依頼ください。
●P1型・P2型のポスト・表札位置の左右は現場で選択できます。

特注

●鋳造立体文字によるネームプレートの作成。(P.311・312)
●ネームシールの作成(P.331)
〈P1型・P2型〉
●ステンカラー

鋳造立体文字プレート(特注)

オーダー表札
オリジナルデザインの表札をおつくりします。
▶詳しくはP.311・312をご覧ください。

P1型・P2型オプション価格表

□□内(カラーコード)／**MG・BK**

品　名		型式コード	価　格	梱包数	備　考
ポスト	UT1型セット	**AM-UT1H-□□**	**67,200**円	2	一般仕様
	UT1型Dセット	**-UT1DH-□□**	**74,200**円	2	ダイヤル錠仕様
	DA1型セット	**-DA1H-□□**	**50,300**円	2	
03:ネーム プレート		**03NP-□□**	**28,300**円	1	シール(白)付

P1型・P2型用ポスト ※台座付

DA1型セット
シンプルデザインの
お値打ち品。

UT1型セット
市販の南京錠が付けられる一般仕様と
ダイヤル錠仕様があります。

一般仕様

ダイヤル錠仕様

P1型・P2型用ネームプレート

03:ネーム プレート
ご自分でネームが貼れる、
アルファベット シール(白)付き。

ネーム プレート サイズ

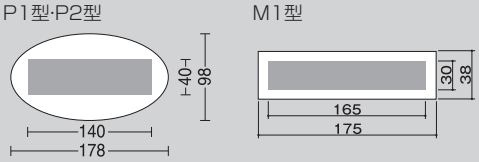

は特注ネームシールのサイズ

●据付図(単位㎜)

P1型+DA1型セット+03:ネーム プレート

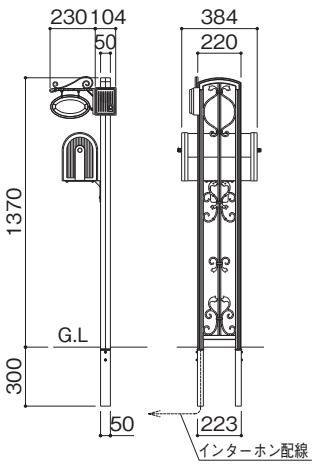

P2型+UT1型セット+03:ネーム プレート

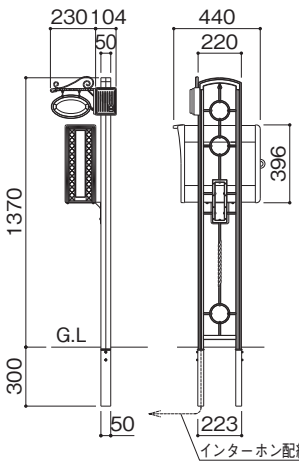

ポスト 投入口寸法:DA1型 148×204.5
UT1型 340×50

M1型

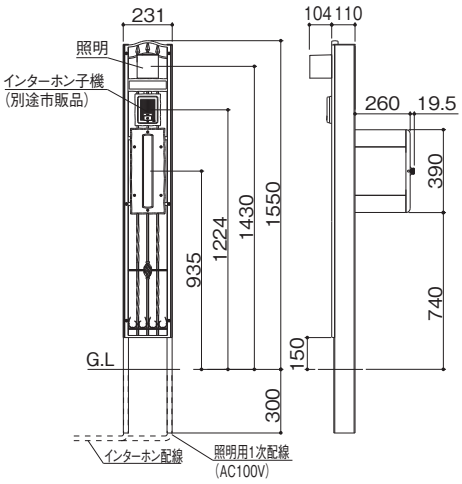

ポスト 投入口寸法:340×40

鋳造立体文字 P.311～
表札用シール P.331
インターホン親機子機 P.331
ご注意 P.1808